Lumiance

LED ECLIPSE

- *Luminario LED de Exteriores Decorativo - Punta de Poste*

Luminaria decorativa para aplicaciones exteriores decorativas, ideal para instalaciones en parques, plazas y senderos peatonales. Chasis fabricado en aluminio inyectado color gris y óptica de PMMA. Estilo moderno con cubierta opalina para minimizar el deslumbramiento. Montaje a punta de poste, larga vida útil para reducir costos de mantenimiento.

Potencias disponibles

Código Code	Descripción Description	Potencia (W) Power	Corriente (A) Current	Flujo Lum. (lm) Luminous flux	Eficacia (lm/W) Efficacy	Temperatura de Color (K)
P25727-01	LED ECLIPSE 50W	50	0.438 - 0.191	6 750	135	4 000
P25728-01	LED ECLIPSE 60W	60	0.556 - 0.247	7 800	130	4 000
P25729-01	LED ECLIPSE 75W	75	0.658 - 0.285	9 750	130	4 000

Resumen de Rendimiento

Frecuencia de operación / Operating frequency	50 / 60Hz	**Hermeticidad / IP Protection**	65
Voltaje de operación / Input voltage	120 - 277 V~	**Resistencia a impactos / Impact Resistance**	08
Factor de potencia / Power factor	>0.90	**Vida útil / Lifespan**	50 000 h
Capacidad de atenuación / Dimming capability	SI	**Garantía / Warranty**	5 años
Índice de reproducción color / Color rendering index	>70	**Material del cuerpo / Housing material**	Inyección de aluminio a presión
Ángulo de Apertura (°) / Beam Angle	120°	**Tipo de montaje / Mounting type**	Punta de poste
DAT en corriente / THD in current	≤20%	**Rango de Temp. de Operación / Operation Temp. Range**	-10°C a 45°C

Dimensiones

Modelo	A(mm)	B(mm)	C(mm)	Peso (Kg)
LED ECLIPSE 50W	460	530	76	7.125
LED ECLIPSE 60W	460	530	76	7.125
LED ECLIPSE 75W	460	530	76	7.295

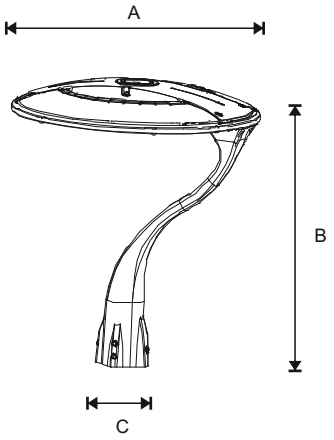

Lumiance se reserva el derecho de modificar y/o cambiar este producto o sus especificaciones técnicas sin notificación previa. Toda la información mostrada refiere a valores aproximados basados en condiciones de operación normales

Curva Fotométrica

LED ECLIPSE

CDL Polar

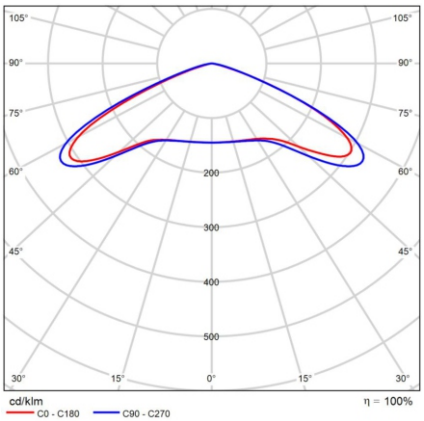

CDL Lineal

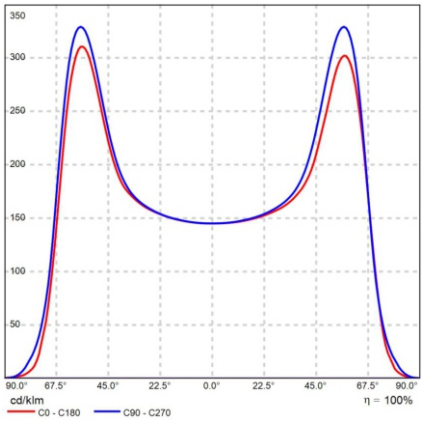

Densidad Lumínica

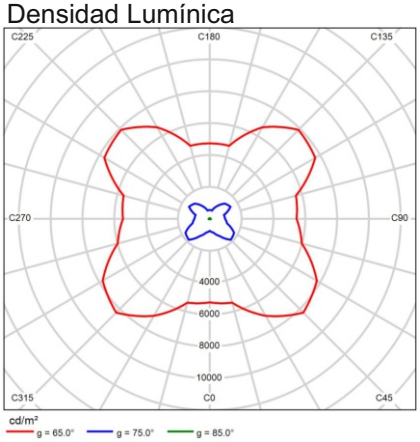

Lumiance se reserva el derecho de modificar y/o cambiar este producto o sus especificaciones técnicas sin notificación previa. Toda la información mostrada refiere a valores aproximados basados en condiciones de operación normales