Lumiance

LED WALLPACK SQ

- Luminario LED para uso exterior.

Luminaria LED de uso exterior diseñada para la iluminación perimetral de fachadas, zonas de embarque entre otras, enfatizando y delimitando dichos perímetros, indicando pasos peatonales o el limite de una construcción (Bardas). Fabricado en fundición de aluminio a molde permanente, en acabado color bronce con difusor de cristal de borosilicato que soporta los choques térmicos. Su diseño brinda eficacia de hasta 140lm/W y una excelente distribución del haz luminoso. Cuenta con garantía de 5 años.

Potencias disponibles

Código Code	Descripción Description	Potencia (W) Power	Flujo Lum. (lm) Luminous flux	Eficacia (lm/W) Efficacy	Temperatura de Color (K)	Corriente/ Current (A)
P23912-01	LED WALLPACK SQ 60W	60	8 100	135	5 000	0.556 - 0.241
P23872-01	LED WALLPACK SQ 100W	100	14 000	140	5 000	0.926 - 0.401

Resumen de Rendimiento

Voltaje de operación / Input voltage	120 - 277 V~	**Hermeticidad / IP Protection**	65
Frecuencia de operación / Operating frequency	50 / 60Hz	**Garantía / Warranty**	5 años / Years
Factor de potencia / Power factor	>0.9	**Material del cuerpo / Housing material**	Fundición de aluminio a alta presion
Índice de reproducción color / Color rendering index	>80	**Ángulo de Apertura / Beam Angle**	125°
Vida útil / Lifespan	50 000 h	**Tipo de montaje / Mounting type**	Sobreponer a muro
Capacidad de atenuación / Dimming capability	1-10 V	**Rango de Temp. de Operación / Operation Temp. Range**	-20°C a 40°C
DAT en corriente / THD in current	<20%		

Dimensiones

	A	B	C	*
WALLPACK SQ	360.5	235	189.5	

* Unidades en milímetros

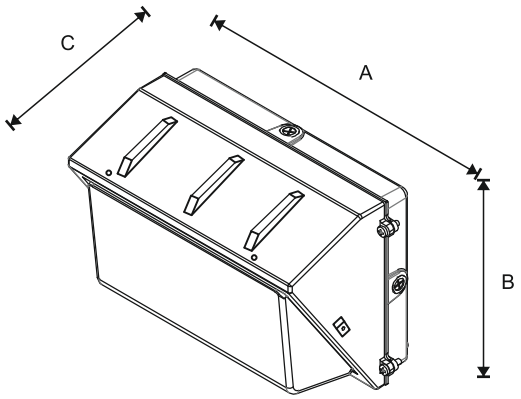

Lumiance se reserva el derecho de modificar y/o cambiar este producto o sus especificaciones técnicas sin notificación previa. Toda la información mostrada refiere a valores aproximados basados en condiciones de operación normales

Curva Fotométrica

CDL Polar

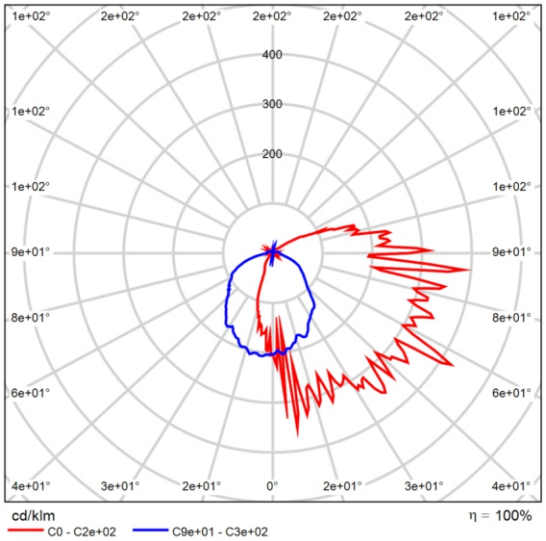

Otras Configuraciones

Código Code	Descripción Description	Potencia (W) Power	Eficacia (lm/W) Efficacy	TTC (K)
P23913-01	LED WALLPACK SQ 60W C/FOTOCONTROL MINI	60	130	5 000
P23873-01	LED WALLPACK SQ 100W C/FOTOCONTROL MINI	100	130	5 000

* Incluye fotocontrol mini multitensión 120-277V~

Lumiance se reserva el derecho de modificar y/o cambiar este producto o sus especificaciones técnicas sin notificación previa. Toda la información mostrada refiere a valores aproximados basados en condiciones de operación normales